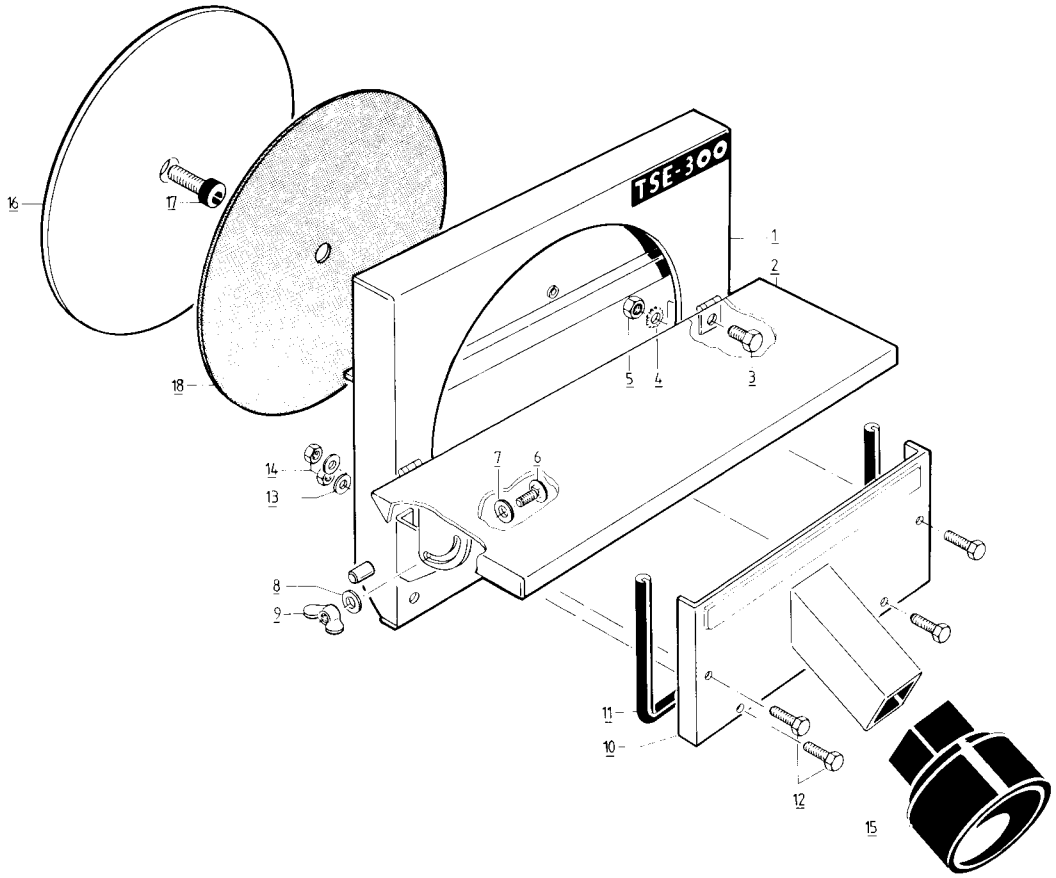
TSE-300
1
2
3
4
5
6
7
8
9
10
11
12
13
14
15
16
17
18

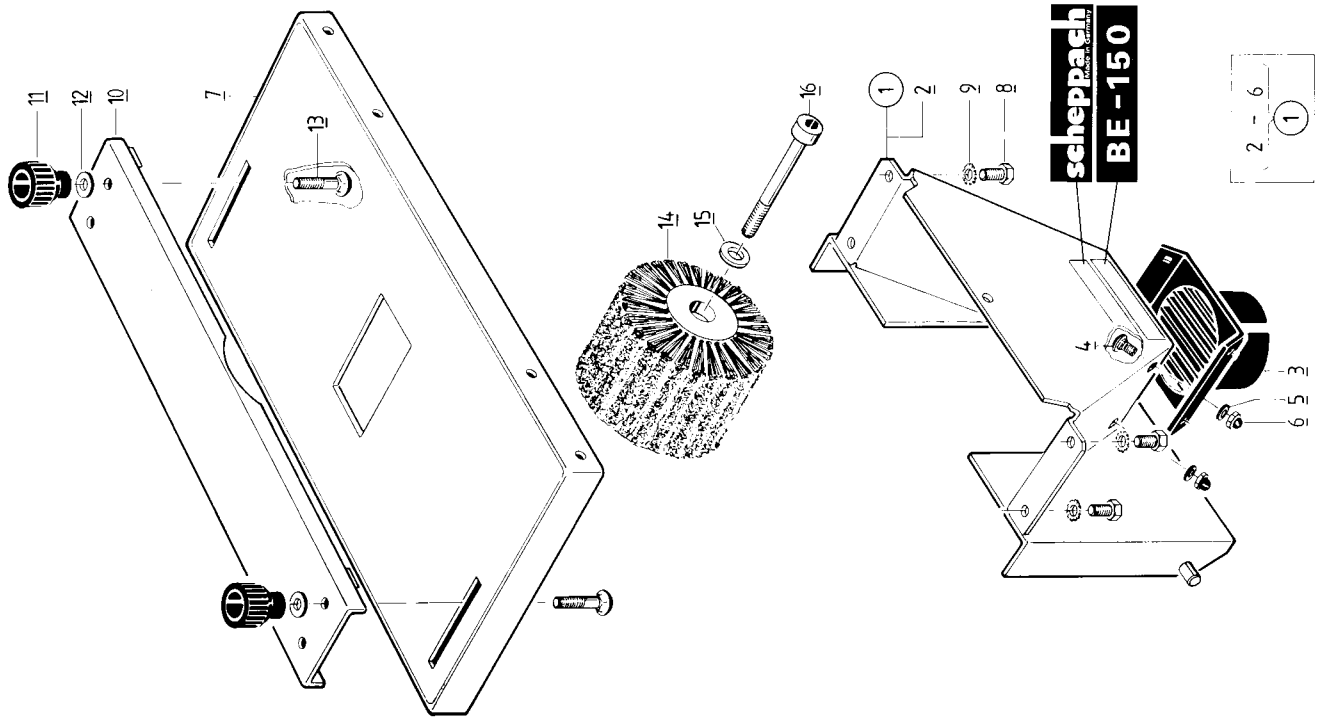
scheppach
Made in Germany
BE-150
1
2
3
4
5
6
7
8
9
10
11
12
13
14
15
16
2 - 6

TSE-300 / BE-150

scheppach

Teil Part Pièce Pezzo Onderdeel Τεμάχιο Pieza Peça Del Osa Del Del	Bezeichnung Description Description Denominazione Aanduiding Ονομασία Designación Designação Beteckning Nimi Beskrivelse Betegnelse	Bestell-Nr. Order No. No. d'article No. di Comm. Bestel-Nr. Αριθμός ανταλλ. No. de ref. No. de artículo Best.-No. Tilaus-No. Bestillingsnr. Bestill nr.	Abmessung Measurement Mesures Misurazione Afmeting Μέτρα Dimensiones Dimensões Mätning Mitta Størrelse Størrekse	Bemerkung/DIN Remarks Remarques Osservazioni Opmerking Παρατηρήσεις Nota Observação Anmärkning Huomautus Henvisning Bemærkninger
1	Anbauschild kpl.	6350 1100		
2	Auflagetisch kpl.	6350 1200		
3	Sechskantschraube	0206 0123	M 8 × 16	601
4	Fächerscheibe	0267 9809	A 8,4	6798
5	Sechskantmutter	0205 5503	M 8	555
6	Flachrundschraube	0206 0395	M 6 × 16	603
7	Scheibe	0401 2503	HS 8,4	
8	Scheibe	0290 2106	A 6,4	9021
9	Flügelmutter	0203 1504	M 6	315
10	Absaugblech geschw.	7500 3200		
11	Rundschnur m. Schlitz	7500 3102		
12	Sechskantschraube	0206 0111	M 6 × 25	601
13	Scheibe	0214 4004	6	1440
14	Sechskantmutter	0205 5502	M 6	555
15	Absaugstutzen	7500 2400	45/45	
16	Schleifteller lose	6350 1306		
17	Zylinderschraube	0369 1264	M 12 × 30	6912
18	Schleifsatz mit 1 Haftbelag	6352 1200		Körnung 60/ 80/100

Teil Part Pièce Pezzo Onderdeel Τεμάχιο Pieza Peça Del Osa Del Del	Bezeichnung Description Description Denominazione Aanduiding Ονομασία Designación Designação Beteckning Nimi Beskrivelse Betegnelse	Bestell-Nr. Order No. No. d'article No. di Comm. Bestel-Nr. Αριθμός ανταλλ. No. de ref. No. de artículo Best.-No. Tilaus-No. Bestillingsnr. Bestill nr.	Abmessung Measurement Mesures Misurazione Afmeting Μέτρα Dimensiones Dimensões Mätning Mitta Størrelse Størrekse	Bemerkung/DIN Remarks Remarques Osservazioni Opmerking Παρατηρήσεις Nota Observação Anmärkning Huomautus Henvisning Bemærkninger
1	**Anbauschild montiert**	**6410 1000**		
2	Anbauschild geschw.	6410 1300		
3	Absaugstutzen	6410 1007		
4	Flachrundschraube	0206 0397	M 6 × 12	603
5	Scheibe	0214 4004	6	1440
6	Hutmutter	0215 8703	M 6	1587
7	Tischplatte geschw.	6410 1100		
8	Sechskantschraube	0206 0123	M 8 × 16	601
9	Fächerscheibe	0267 9808	A 8,2	6798
10	Anschlag geschw.	6410 1600		
11	Handgriff kurz kpl.	0510 2100	M 8	
12	Scheibe	0214 4005	8	1440
13	Flachrundschraube	0206 0333	M 8 × 40	603
14	Strukturierbürste	6410 2001		
15	Scheibe	0214 4007	12	1440
16	Zylinderschraube	0409 1290	M 12 × 120	912