Basa 5.0

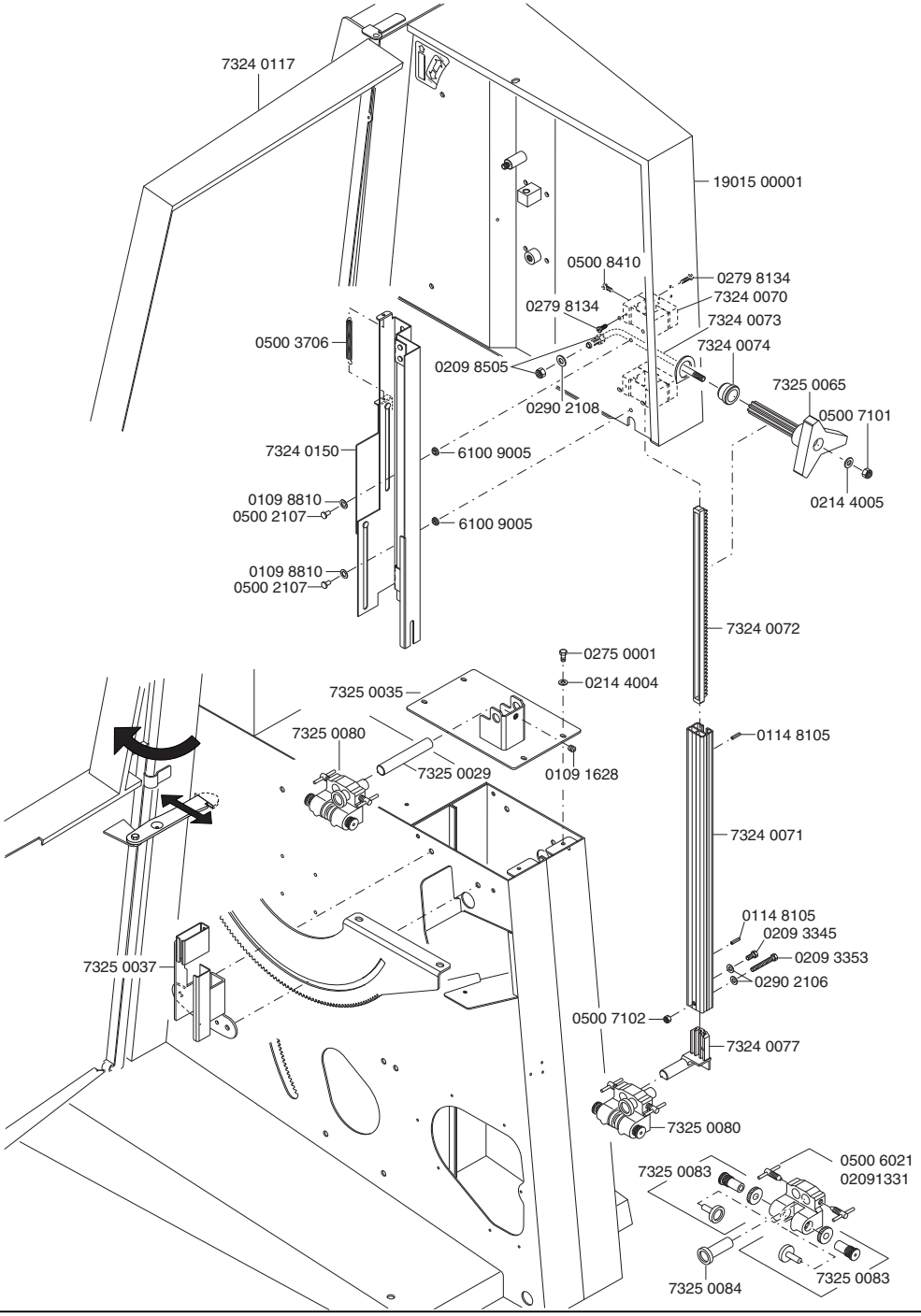

Scheppach Fabrikation von Holzbearbeitungsmaschinen GmbH - D-89335 Ichenhausen - Tel. 08223/4002 0 - Fax 08223/4002 20
e-mail. info@scheppach.com - Internet: http//www.scheppach.com

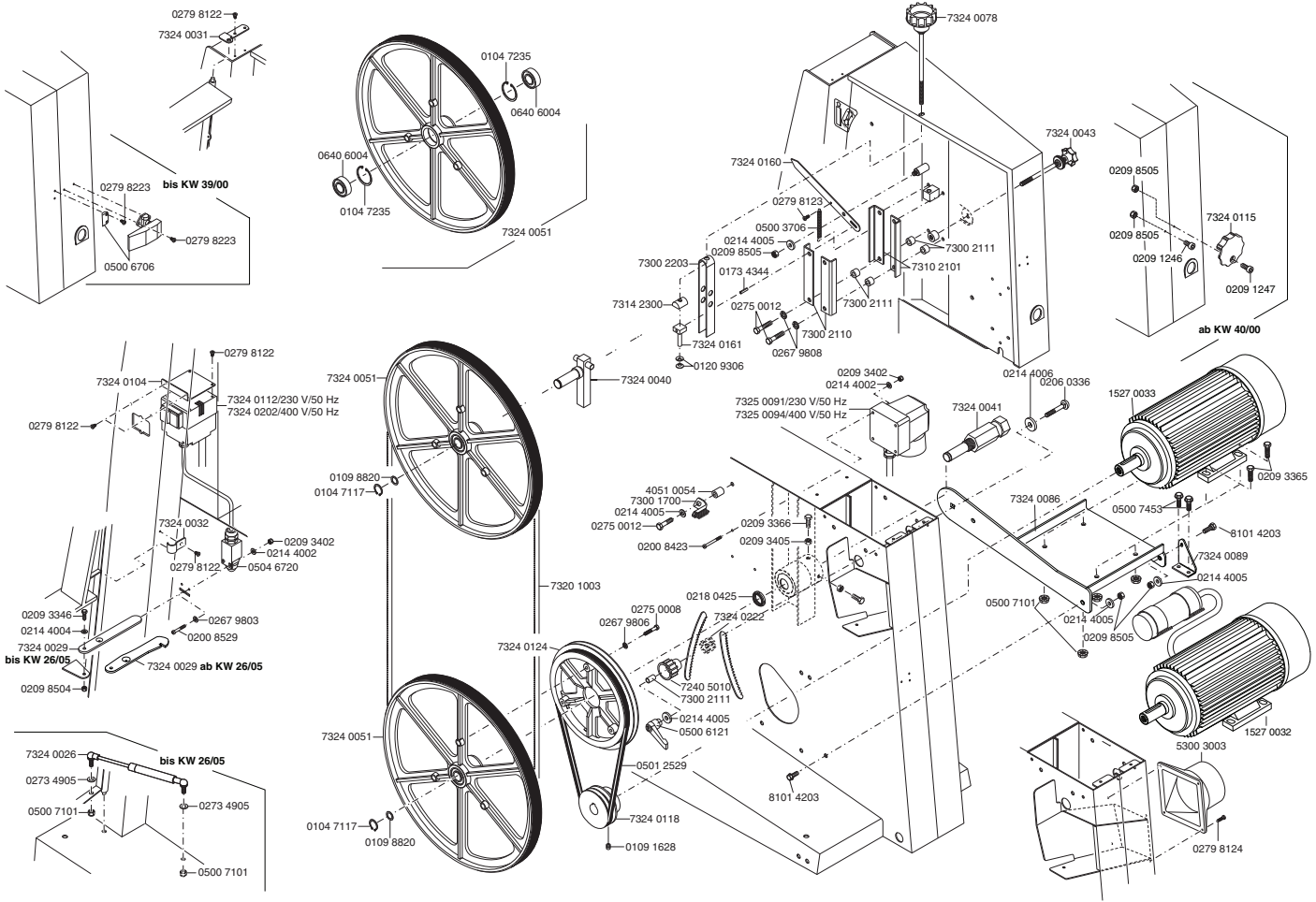

Basa 5.0

Scheppach

Scheppach Fabrikation von Holzbearbeitungsmaschinen GmbH - D-89335 Ichenhausen - Tel. 08223/4002 0 - Fax 08223/4002 20
e-mail. info@scheppach.com - Internet: http://www.scheppach.com

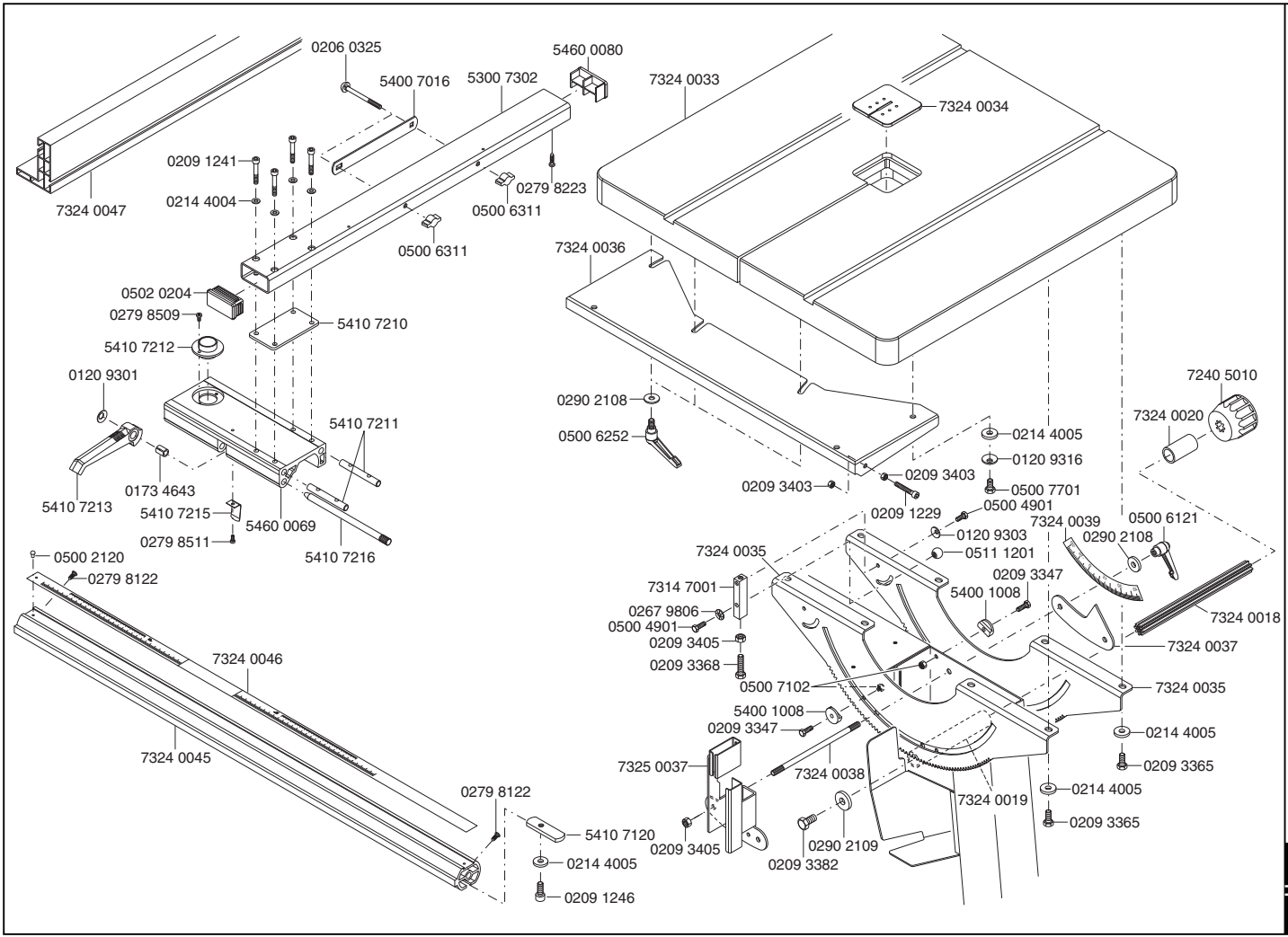

Scheppach Fabrikation von Holzbearbeitungsmaschinen GmbH - D-89335 Ichenhausen - Tel. 08223/4002 0 - Fax 08223/4002 20
e-mail. info@scheppach.com - Internet: http/www.scheppach.com