bts 900x

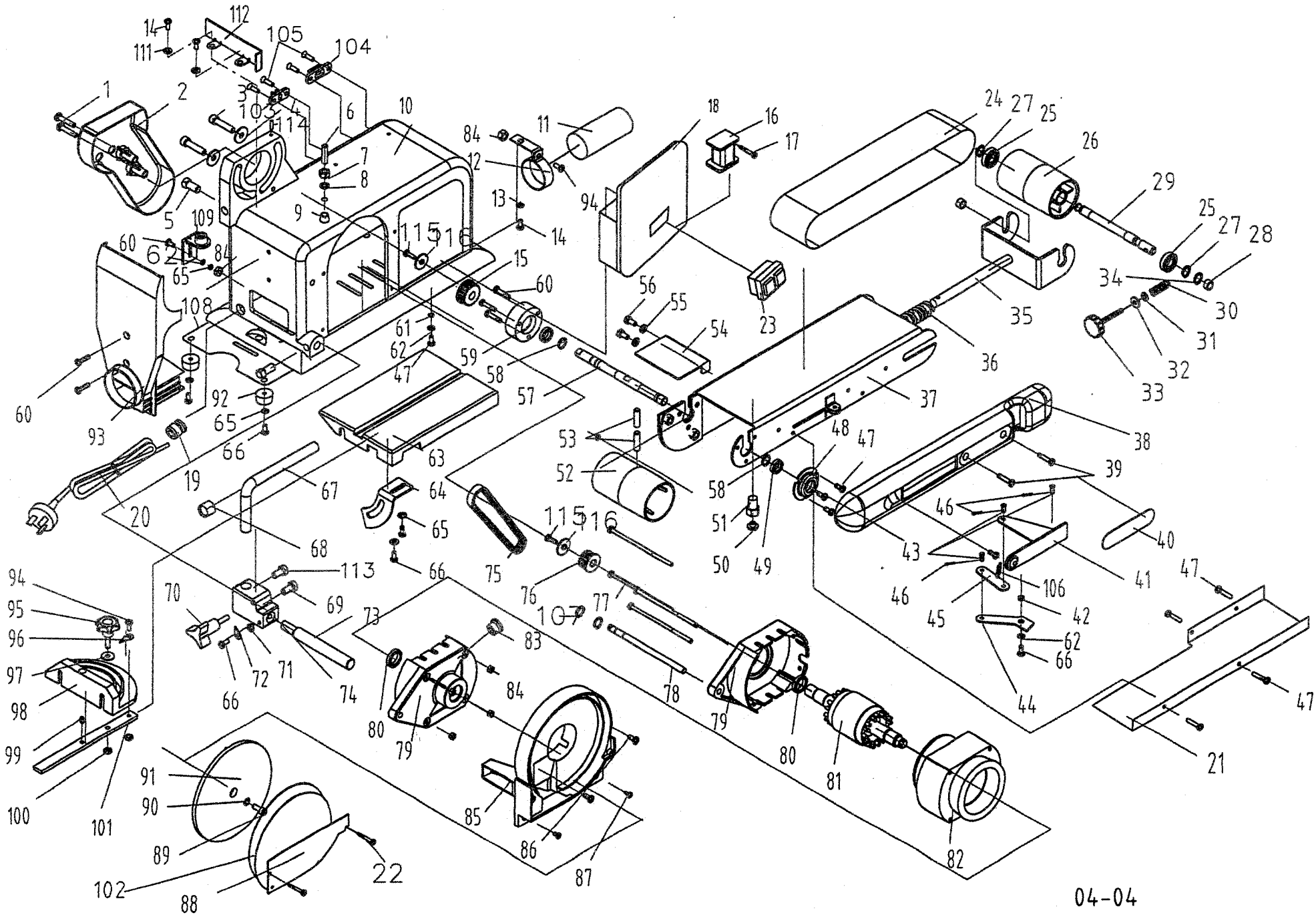

04-04

bts 900x

scheppach

Skizze	Art.Nr.	Bennenung
002	8800 2138	Abdeckung
015	8800 2139	Zahnrad
021	8800 2153	Schutz unten
025	8800 2140	Rillenkugellager
026	8800 2141	Schleifbandrolle
029	8800 2142	Lagerwelle
052	8800 2143	Schleifbandrolle
057	8800 2144	Lagerwelle
075	8800 2145	Zahnriemen
076	8800 2146	Zahnrad
085	8800 2148	Schleiftellergehäuse
089	0209 1236	Schraube
090	0267 9806	Sicherungsscheibe A 8
091	8800 2149	Schleifteller
093	8800 2147	Abdeckung
102	8800 2151	Schleifscheibe
	8800 2729	Schleifbandrolle kpl. 25,26,27,28,29